Адаптер для кровельной опоры Bigfoot для монтажа на плоской крыше

Применение

- Адаптер для кровельной опоры Bigfoot для монтажа на плоской крыше

Ваши преимущества

- Системные профили MPC и MPR вставляются через адаптер в пластиковые ножки
- Надежная анкеровка профиля в кровельную опору Bigfoot

Адаптер для кровельной опоры Bigfoot 38/40

Адаптер для кровельной опоры Bigfoot 41/41

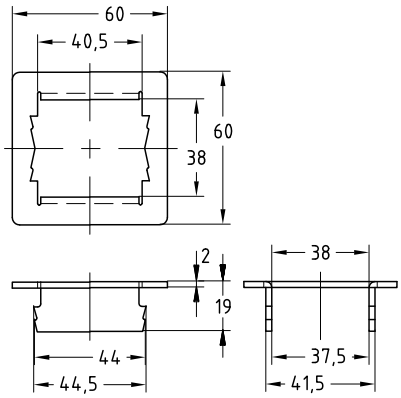

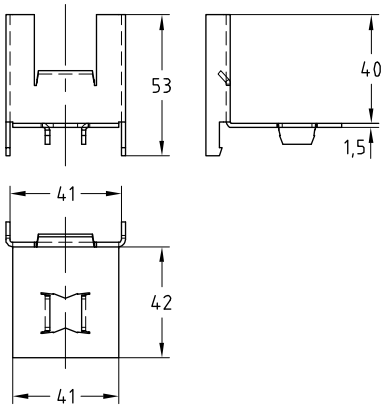

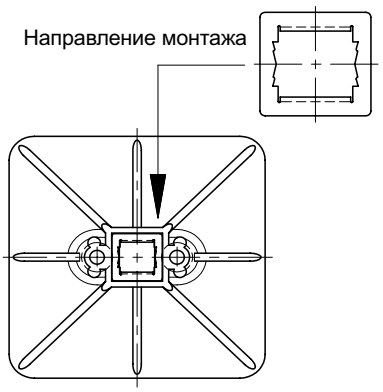

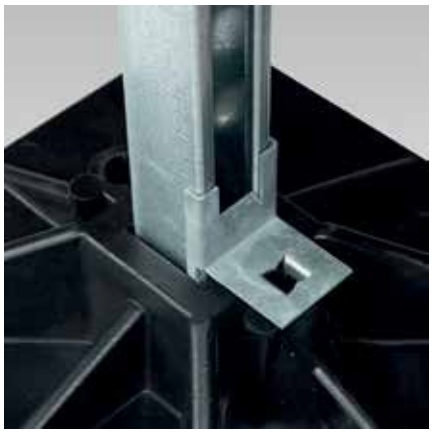

Для профиля	**Номер артикула**	Количество в упаковке	Единица измерения
38/40	**156892**	1	штука
41/41	**159755**		

Все воздействия на элементы конструкции для распределения нагрузки и изоляцию крыши должен проверять клиент.
Точный химический состав кровельного полотна определяет подверженность миграции полимеров. Соответственно производитель кровельного полотна должен дать данные относительно подверженности миграции полимеров и специальные рекомендации.

10/17