Хомут SBC

тяжёлое исполнение, с жёлтой резиной DÄMMGULAST®

Применение

- Для крепления в промышленности систем ХВС, ГВС , отопления, а так же систем промышленного холода
- Применяется в случаях тяжелых нагрузок и при повышенных требованиях к виброизоляции
- крепление трубопроводов в помещениях и вне их

Ваши преимущества

- Более прочные запорные винты для обеспечения высокой несущей способности
- Повышенная прочность благодаря увеличенному сечению
- Виброизоляционная резина DÄMMGULAST® с желтой опознавательной полосой: уменьшение уровня вибрации в среднем на 22 дБ(А)

Характеристики продукта

Размер	Максимально рекомендуемая нагрузка [H]
1½"–2"	4166
2½"-4"	5000
133–315 mm	6666
от 323 мм	8333

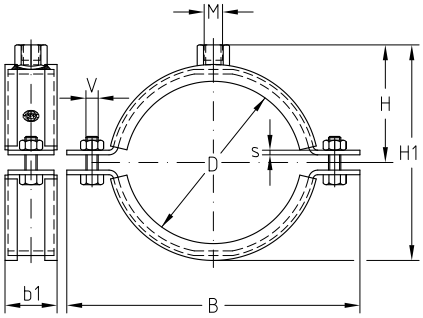

Резьба	Размер [дюймы]	Размер [мм]	Диаметр трубы [мм]	Номер артикула V2A	Номер артикула V4A	Количество в упаковке	Единица измерения	Размер [мм] B	b x s	b1	H	H1	V
M12	1½		45–52	**121907**	**121323**	50	штука	111	30 x 3,0	34	48	81	M8
	2		56–64	**122091**	**121339**			123			54	93	
	2½		72–80	**122103**	**121343**			138			62	109	
	3		88–92	**122258**	**121371**	25		157			69	122	M10
		110	110–114	**121953**	**121327**			178			79	143	
	4		112–116	**122345**	**121387**			183			81	147	
		133	133–137	**122010**	**121331**	10		203	40 x 4,0	46	92	168	
	5		137–145	**122425**	**121391**			210			95	175	
		160	159–165	**122044**	**121335**			230			105	195	
	6		164–170	**122469**	**121394**			235			108	200	
		200	193–203	**122119**	**121346**			270			125	235	
		212	208–214	**122147**	**121350**			282			131	247	
		219	217–224	**122159**	**121354**			289			135	254	
		250	244–254	**122210**	**121358**			320			150	285	
		267	267–273	**122226**	**121362**			337			159	302	
		280	278–282	**122246**	**121367**			350			165	315	
		315	313–318	**122290**	**121375**			385			183	350	
		323	320–326	**122298**	**121379**			415	50 x 5,0	56	188	360	M12
		355	353–360	**122321**	**121383**	5		447			204	392	

Мы изготавливаем хомуты для любых размеров труб по Вашему заказу.
Для использования в условиях требований к огнестойкости следует учитывать предельные условия, приведенные в протоколе испытаний на соответствие требованиям пожарной безопасности.

10/17