Химический анкер VBA

тип МКТ анкер V

Применение

- Для крепления без распора в сжатой зоне бетонных конструкций

Ваши преимущества

- Прочный анкер для высоких нагрузок
- Анкерное крепление, свободное от распорных усилий, для обеспечения малых расстояний от края и между центрами
- Имеется допуск от стройнадзора к эксплуатации в сжатой зоне бетонных конструкций
- Можно применять в сыром бетоне
- Гомогенное соединение со строительным материалом после затвердевания
- Стержень можно изготовить в других размерах и из нержавеющей стали по заказу.

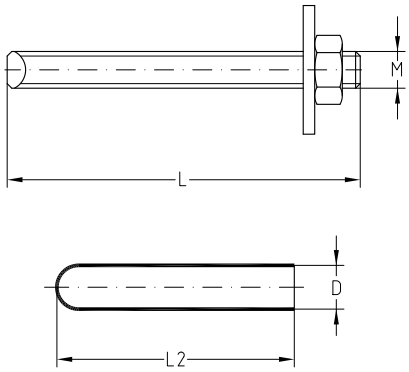

Характеристики продукта

	Размер для	Диаметр сверления [мм]	Диаметр патрона с раствором D [мм]	Длина патрона с раствором L2 [мм]	**Номер артикула**	Количество в упаковке	Единица измерения
Патрон с раствором для химического анкера VBA	M8	10	9	80	**135516**	10	штука
	M10	12	11		**135517**		
	M12	14	13	95	**135518**		
	M16	18	17		**135547**		

Характеристики продукта

	Размер	Длина L [мм]	Эффективная глубина крепления [мм]	Для патрона с раствором	**Номер артикула**	Количество в упаковке	Единица измерения
Стержень для химического анкера VBA	M8	110	80	VBA M8	**135521**	10	штука
	M10	130	90	VBA M10	**135522**		
	M12	160	110	VBA M12	**135523**		
	M16	165	125	VBA M16	**135548**		

Характеристики продукта

	Тип	**Номер артикула**		Допустимая вырывающая нагрузка в C20/25 (B25) [1] [kH]
		стержни для химического анкера	**патроны с раствором**	
Химический анкер VBA	M10	**135522**	**135517**	11,9
	M12	**135523**	**135518**	15,9
	M16	**135548**	**135547**	19,8
	M8	**135521**	**135516**	7,9

[1] Допустимые нагрузки действительны для отдельного дюбеля в бетоне класса C20/25 (B25) для центральной растягивающей нагрузки без влияния расстояний между осями нагрузок и расположение нагрузок относительно края. Показатель надёжности по ETAG учтён.

При измерениях учитывайте общие данные Европейского технического допуска.

10/17

Химический анкер VBA

тип МКТ анкер V

Характеристики продукта

Температура в отверстии [°C]	Время затвердевания [мин]	
	сухой бетон	влажный бетон
–5	300	600
0		
+5	60	120
+10		
+20	20	40
+30	10	20
+35		

Дополнительные параметры анкера смотрите в разделе „Техническая информация“

Стальная проволочная щётка

для анкера VBA

Размер	Подходит для отверстия [мм]	Диаметр щётки [мм]	**Номер артикула**	Количество в упаковке	Единица измерения
M8	10	11	**135571**	1	штука
M10	12	13	**135572**		
M12	14	16	**135573**		
M16	18	20	**135574**		

При любых клинообразных соединениях надёжность дюбеля сильно зависит от чистоты отверстия. Остатки, например, пыль, снижают надёжность соединения. По этой причине перед вводом патрона с раствором сверление должно быть вычищено проволочной щёткой.

10/17