MÜPRO

Спринклерный хомут грушевидной формы

оцинкованный

Применение

- Крепление спринклерных систем

Ваши преимущества

- Быстрый монтаж трубопроводов спринклерной системы благодаря неразъемной конструкции
- Идеальный хомут для подвески на шпильках и резьбовых стержнях
- Простая юстировка по высоте на резьбовом стержне
- Имеются допуски VdS и FM

Характеристики продукта

Размер	Максимально рекомендуемая нагрузка [H]
¾"-2"	4 500
2½"–4"	7 333
133 мм-6"	8 666
168,3-219,1 мм	13 333

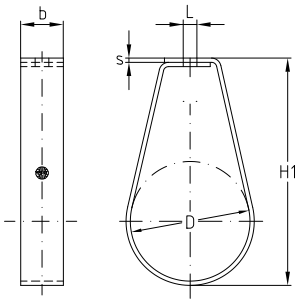

Размер [дюймы]	Размер [мм]	VdS	FM	Номер артикула	Количество в упаковке	Единица измерения	Размер [mm] Ø L	b x s	H1
¾		●		**126504**	100	штука	8,5	25 x 1,5	71
			●	**126506**			10,5		
1		●		**126462**			8,5		83
			●	**126460**			10,5		
1¼			●	**126468**					95
		●		**126470**			8,5		
1½		●		**126466**					103
			●	**126464**			10,5		
2			●	**126492**					118
		●		**126494**			8,5		
2½		●	●	**126496**	50		10,5	25 x 2,5	142
3		●	●	**126508**					166
	108,0	●	●	**126472**					192
4		●	●	**126512**					204
	133,0	●	●	**126476**	25		13,0	25 x 3,0	237
5		●	●	**126518**					249
	152,4	●	●	**126482**					264
	159,0	●	●	**126484**					273
6	165,1	●	●	**126520**					284
	168,3	●		**126490**			17,0	40 x 3,0	287
			●	**126488**			13,0		
	219,1	●		**126498**			17,0		376

10/17